A1

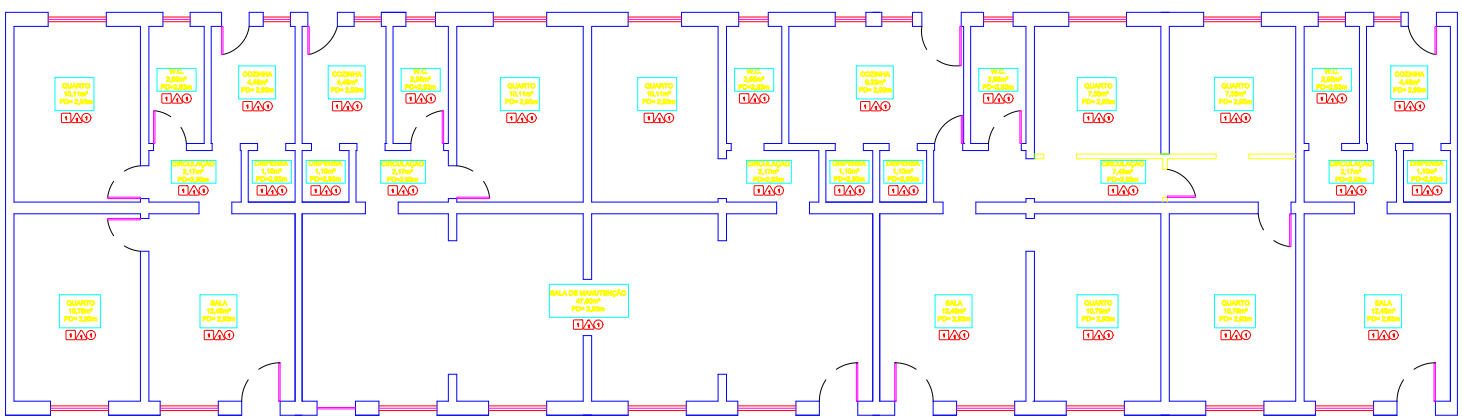

1 Piso cerâmico
⚠ Reboco pintado
① Laje rebocada

SECRETARIA-GERAL DA MARINHA
Coordenadoria de Gestão do Patrimônio Imobiliário da Marinha

UF: SC	MUNICÍPIO: FLORIANÓPOLIS				
LOCALIZAÇÃO: ILHA DO ARVOREDO					
TÍTULO: CASARÃO DE USO GERAL – PLANTA BAIXA					
ÁREA OCUPADA (m²): 266,43	ÁREA CONSTRUÍDA (m²): 266,43	ANO DE CONSTRUÇÃO: 1943	ANO DE REFORMA: 1987		
DESENHADO POR: CB-RM2-ED NUNES	DATA: 24/05/2023	FRANCHA: A1	ESCALA: 1/50		
VERIFICADO POR: CC(T) BALBINO	DATA: 24/05/2023	Nº FRANCHA: 01/01			
APROVADO POR: CMG SANTA RITA	DATA: 24/05/2023				
UF: 23	Nº SEQ. DO TOMBO: 0008	REV.: 0	OMR: 85340	TIPO: 075	Nº SEQUENCIAL: 002